Maschine vorbereiten

SINGER

Quick Start Guide

1 Maschine zum Sticken vorbereiten: Ober- und Unterfaden einfädeln

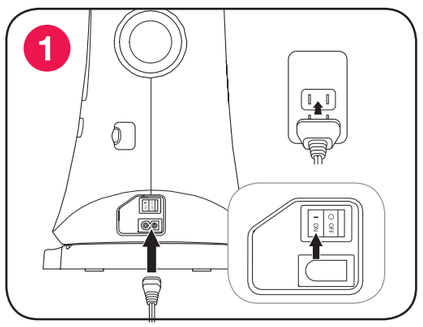

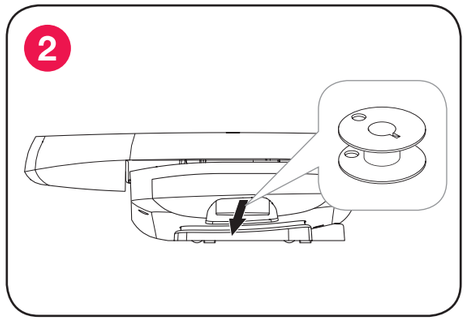

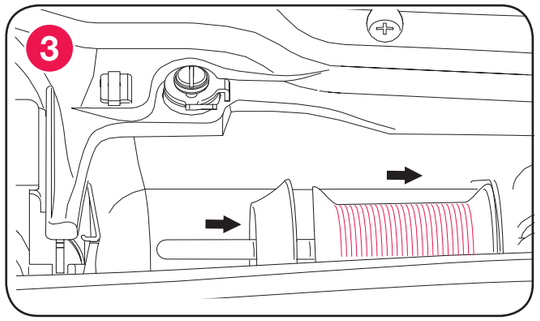

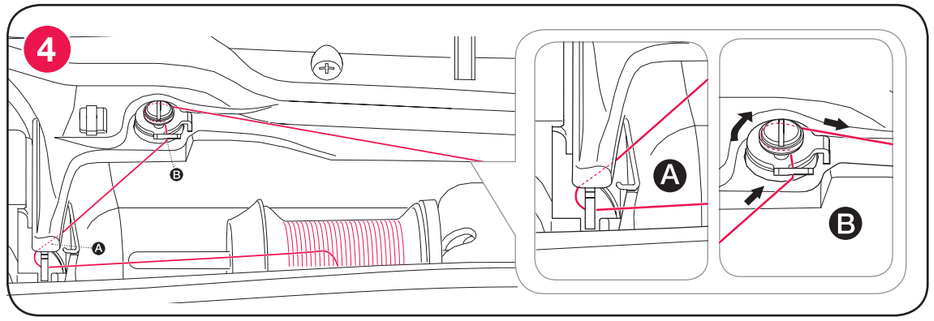

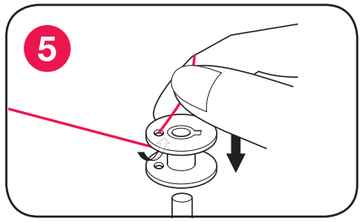

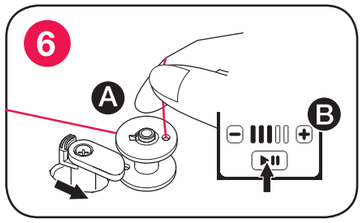

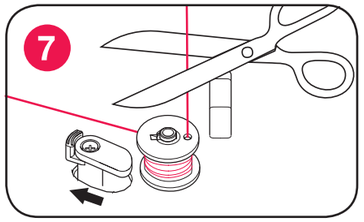

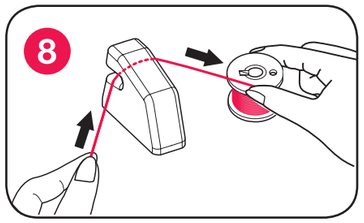

Ausführliche Anleitung zum Einfädeln Ihrer Maschine, entnehmen Sie bitte Ihrer Gebrauchsanleitung im Kapitel "Vorbereitung der Maschine".

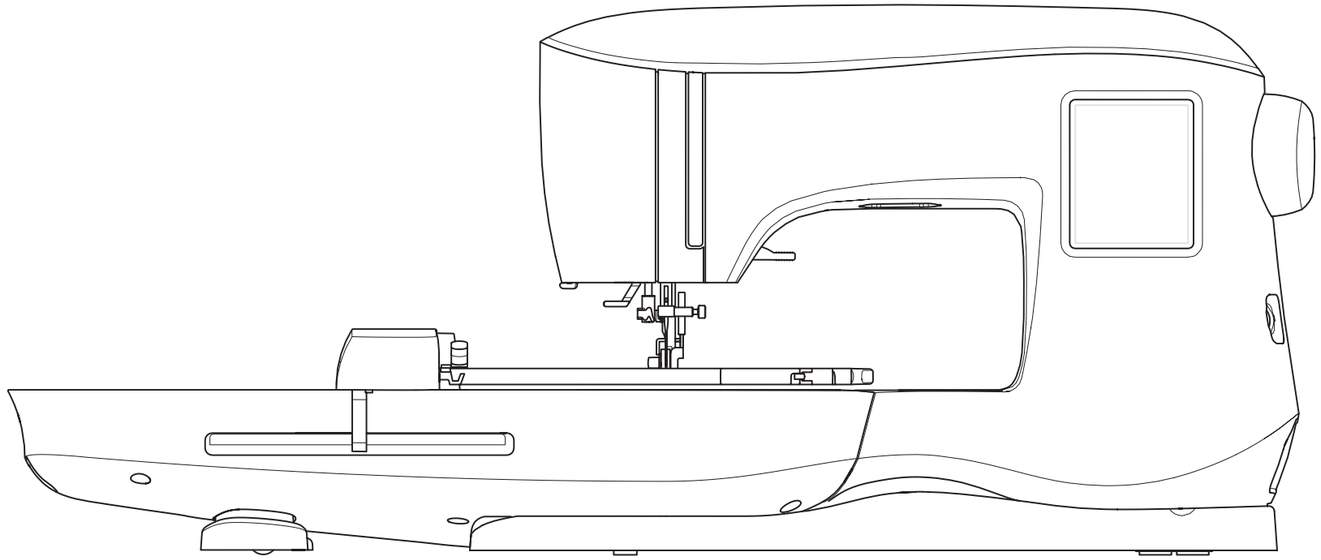

2

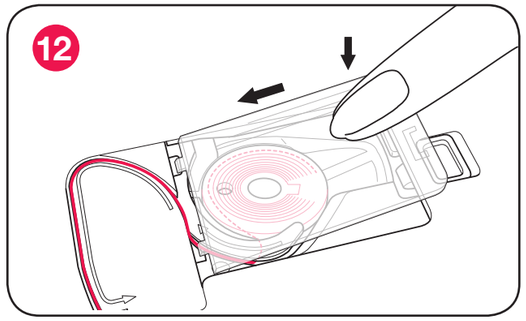

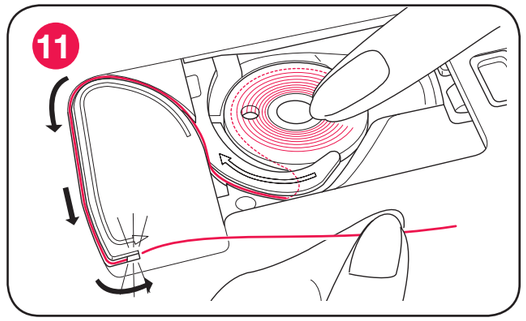

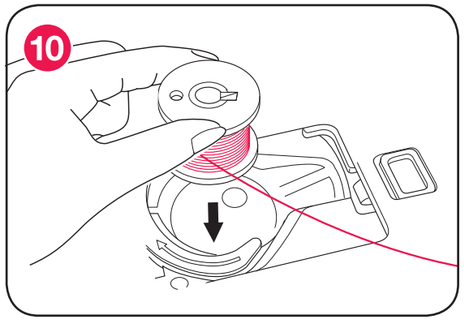

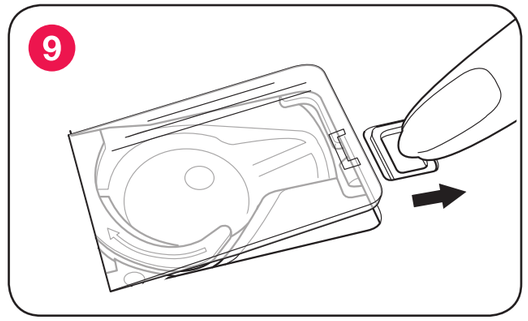

SINGER
Quick Start Guide

2 Oberfaden einfädeln

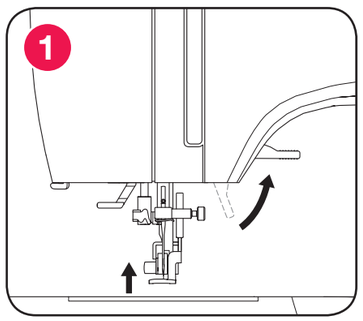

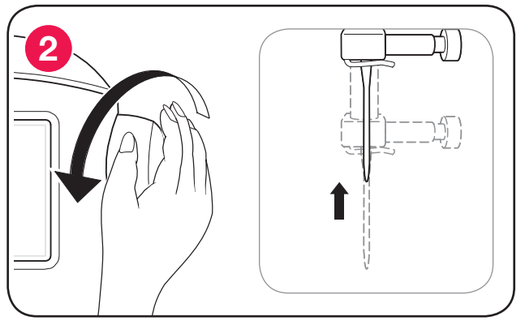

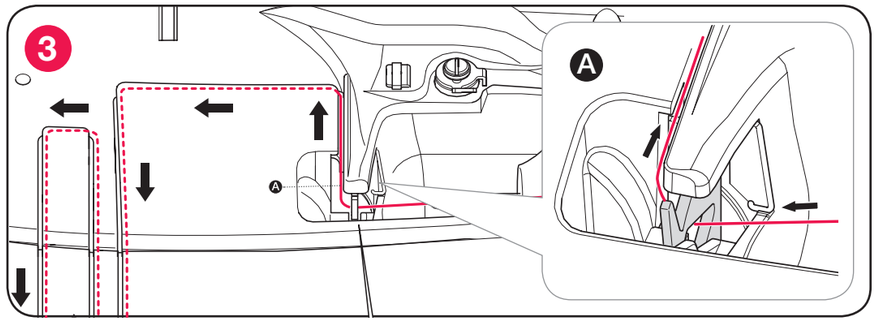

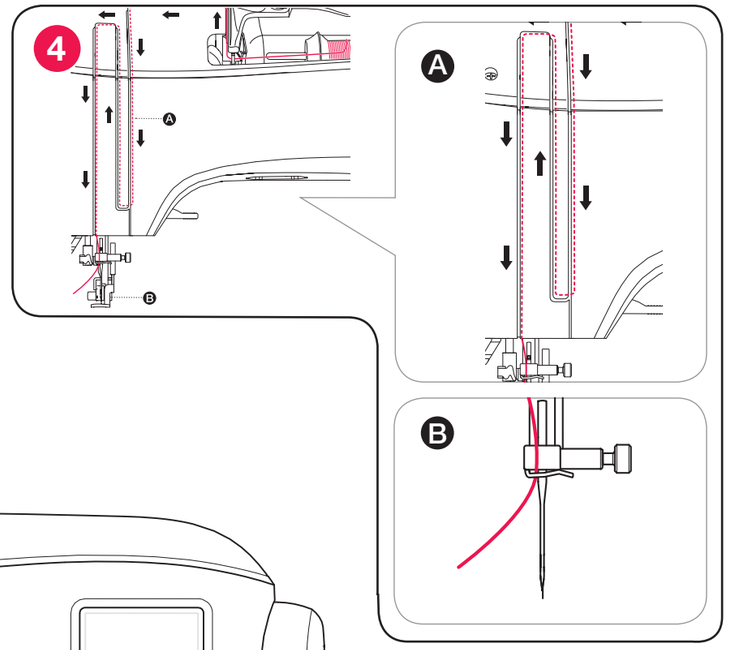

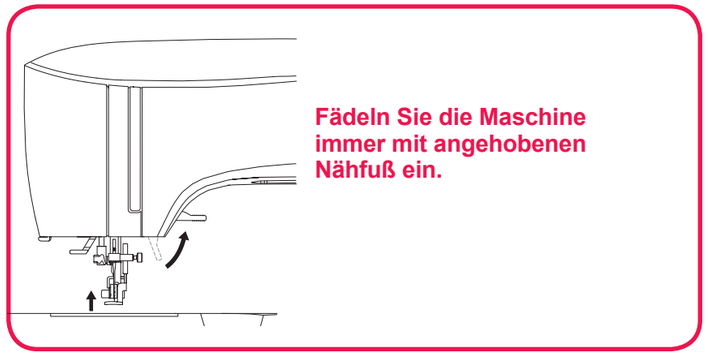

Fädeln Sie die Maschine immer mit angehobenen Nähfuß ein.

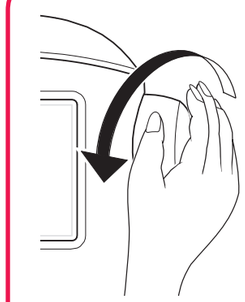

Drehen Sie das Handrad immer auf sich zu. (Im Gegenuhrzeigersinn um Schäden zu vermeiden)

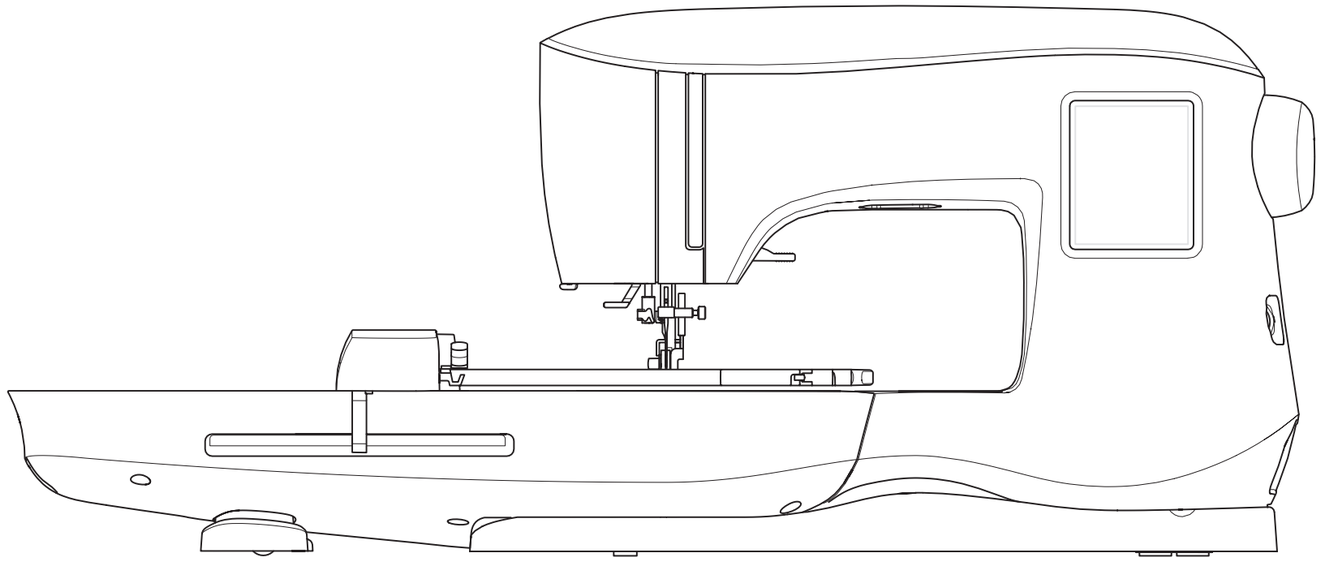

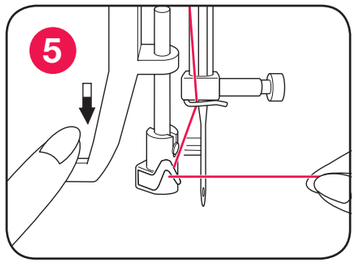

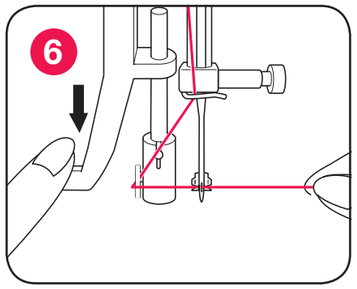

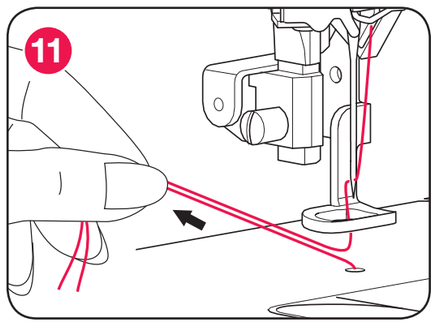

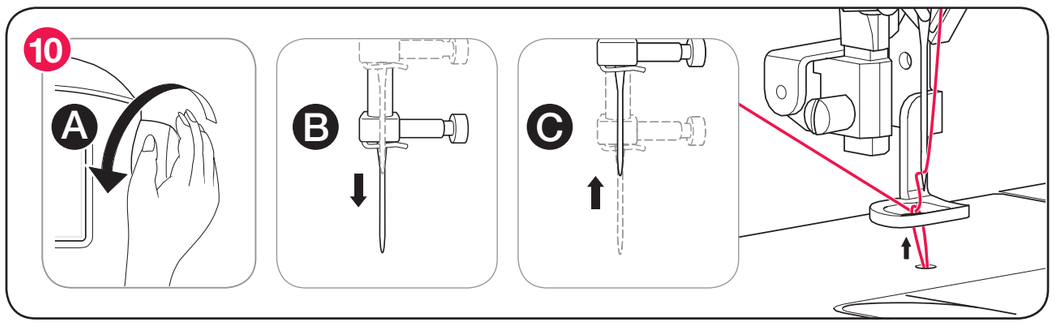

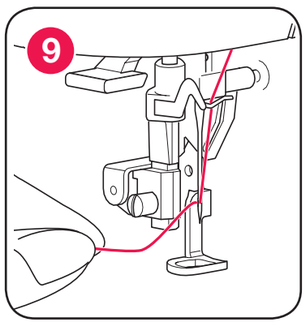

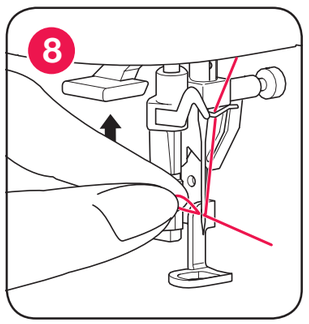

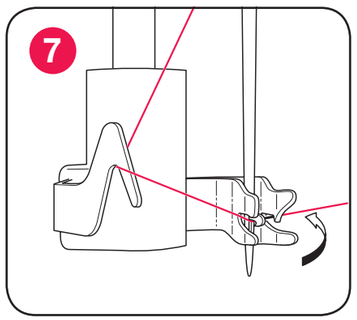

Singer, das Cameo “S” Design, Quantum Stylist, und StayBright sind eingetragene Warenzeichen der The Singer Company Limited oder deren verbundene Unternehmen. ©2015 The Singer Company Limited oder deren Unternehmen. Alle Rechte vorbehalten.

SINGER *is sewing made easy.*™